Helsingin seurakuntayhtymän hautamuistomerkkiohjeistus

Kirkko Helsingissä
Kyrkan i Helsingfors

SISÄLTÖ

Helsingin seurakuntayhtymän hautamuistomerkkiohjeistus 3
1. Muistomerkkisuunnitelmat 3
1.1 Lupamenettely 3
1.2 Materiaalit 5
1.3 Suunnittelussa otetaan huomioon 5
1.4 Lisänimen kaivertaminen tai asentaminen ainoana toimenpiteenä 5
2.Hautamuistomerkin asentaminen 6
2.1 Edellykset 6
2.2 Muistomerkin asentaminen 7
2.3 Haudalla olevan muistomerkin uudelleenasennus kaiverruksen yhteydessä 8
2.4 Metallilaattojen asennus ja huolto 8
2.5 Muistomerkin asentamisen jälkityöt 8
3. Hautamuistomerkit ja haudan hallinta 9
3.1 Vaaralliset hautamuistomerkit 9
3.2 Hautamuistomerkin tekstitilan täyttyessä 9
3.3 Hautaoikeuden päättyessä 10
3.4 Erimielisyydet 10
Muistomerkkien mitat 11
Mitat: Hietaniemen hautausmaa 12
Mitat: Honkanummen hautausmaa 15
Kallion kirkon uurnaholvi 19
Mitat: Kulosaaren hautausmaa 20
Mitat: Malmin hautausmaa 21
Mitat: Maunulan uurnalehto 26
Mitat: Östersundomin hautausmaa 28
Suunnitelmien ja hakemusten toimitus ja yhteystiedot 29
Hautausmaiden yhteystiedot: 29
Laki- ja säädöskohdat muistomerkkiohjeistuksen taustalla 30
Sanastoa 32
Metalliristin asentaminen palkille 34
Luonnonkivi hautakiveksi 35
Hietaniemen hautausmaa kartta 36
Honkanummen hautausmaa kartta 37
Malmin hautausmaa kartta 38
Maunulan uurnalehto kartta 39
Kulosaaren hautausmaa kartta 39

HELSINGIN SEURAKUNTAYHTYMÄN HAUTAMUISTOMERKKIOHJEISTUS

Vainajien muistaminen hautamuistomerkin avulla on vuosisatainen, kaunis ja arvokas perinne. Tyypillisin muistomerkki Suomessa on nykyään hautakivi. Muistomerkkien sijoittaminen haudalle perustuu vapaaehtoisuuteen. Helsingin seurakuntayhtymä (jäljempänä seurakuntayhtymä) ei velvoita omaisia hankkimaan haudalle muistomerkkiä.

Lainsäädännön mukaan hautausmaan ylläpitäjä hyväksyy muistomerkin. Muistomerkin tulisi ilmentää hautausmaan arvokkuutta, kunnioittaa vainajia ja soveltua hautausmaan yleisilmeeseen. Lisäksi hautausmailla tarkastellaan muistomerkkejä niiden turvallisen asentamisen ja yleisen turvallisuuden näkökulmasta eli huomioidaan haudalla kävijät, ohikulkijat sekä työntekijät.

Tämän dokumentti pyrkii osaltaan kannustamaan omaisia, kiviliikkeitä ja hautausmaita keskustelemaan rohkeasti ja ajoissa, kun muistomerkkejä suunnitellaan tai korjataan. Ohjeet, rajoitukset ja muistomerkkien mitat ovatkin vain yksi osa kokonaisuutta. Erityisesti, kun tehdään muutoksia vanhoihin muistomerkkeihin, olisi yhteisymmärryksen aikaansaamiseksi käytävä keskustelu heti aluksi kaikkien hautaan oikeutettujen omaisten ja sukuhaarojen välillä.

Pyrimme osaltamme kuuntelemaan omaisten toiveita ja näin yhdessä vaalimaan hyvää hautausmaakulttuuria ja hautausmaiden turvallisuutta ja arvokkuutta.

1. MUISTOMERKKISUUNNITELMAT

1.1 Lupamenettely

Kaikki haudalle asennettavat muistomerkit tulee hyväksyttää hautausmaalla jo suunnitteluvaiheessa. (Hautaustoimen ohjesääntö, 14 § - katso liiteosio). Suunnitelma toimitetaan kyseiselle hautausmaalle ennen muistomerkin valmistamista. Suunnitelma voidaan tehdä yhteistyössä esim. hautakiviveistämön edustajan kanssa. Muistomerkkejä määrittävät hautausmaiden korttelikohtaiset käyttösuunnitelmat ja niihin liittyvät mittarajoitukset ja määräykset: ne löytyvät tämän ohjeistuksen loppuosasta.

Suunnitelma tulee toimittaa seuraavista, tämän ohjeistuksen mukaisista muistomerkeistä:

- taulukivet, pilarit
- makaavat hautakivet (tyynykivet)
- luonnonkivet
- metalli-, kivi- tai puuristit
- reunakivet
- lisämuistomerkki, kun suunnitelmassa pysytään hautausmaiden korttelikohtaisten käyttösuunnitelmien sekä tämän ohjeistuksen puitteissa
- irtolaatta ainoana muistomerkkinä
- irtolaatta lisäkivenä: katso hautausmaa- ja korttelikohtaiset ohjeet

Suunnitelman käsittelee hautausmaan ylipuutarhuri tai hautaustoimen päällikkö, kun kyseessä on:

- haudan peittävä kivilaatta/kansilaatta
- haudan kokonaan laatoittaminen
- hautausmaa- ja korttelikohtaisista mitoista tai tästä ohjeistuksesta poikkeavat suunnitelmat
- lisämuistomerkin pystyttäminen silloin, kun suunnitelmassa poiketaan annetuista mitoista tai tästä ohjeistuksesta
- lisäosat tai rakenteelliset muutokset (esim. pulpettikivi)
- jos muistomerkki on taideveistos.

Omaiset toimittavat muutoslupahakemuksen, kun kyseessä on:

- muistomerkin kokonaan uusiminen
- muistomerkin kääntäminen, kun etusivu on täyttynyt tekstistä
- olemassa olevien tekstien poisto tai uudelleen asemointi
- muistomerkin sijainnin muuttaminen haudalla
- muutokset haudan reunarakenteisiin
- vanhan hautakiven poistaminen

Näissä tapauksissa vaaditaan haudanhaltijan (KL 17 luku 3 § katso liiteosio) kirjallinen, vapaamuotoinen muutoslupahakemus. Jos haudanhaltijaa ei tavoiteta, on selvitysvastuu sillä, joka muutosta haudalle esittää. Selvitystä tehtäessä kuullaan kaikkia niitä osapuolia, jotka ovat hautaan oikeutettuja. Menettelyllä varmistetaan, että omaiset tai eri sukuhaarojen jäsenet ovat yksimielisiä muutoksista. Muutoslupahakemuksen käsittelee hautausmaan ylipuutarhuri tai hautaustoimen päällikkö.

Muistomerkkisuunnitelmat toimitetaan kirjallisena kyseessä olevan hautausmaan muistomerkkiasioista vastaavalle esimiehelle. Yhteystiedot löytyvät ohjeistuksen liiteosiosta. Muistomerkkisuunnitelmassa tulee ilmetä:

- hautausmaa
- hautapaikan tunnus
- vainajan/vainajien nimitiedot
- muistomerkin koko, järjestyksessä: K =korkeus; L =leveys; S =syvyys (makaavan kiven korkeus edessä ja korkeus takana mainittava erikseen, mikäli poikkeavat toisistaan)
- muistomerkin materiaali
- aluskiven koko (-silloin kun ei ole kyseessä palkkikivialue)
- teksti ja kuvat
- myynnistä ja asennuksesta vastaava yritys sekä yrityksen edustajan allekirjoitus nimenselvennyksineen sekä yhteystiedot
- omaisen / tilaajan nimi ja yhteystiedot

Huomaa: Ennen muistomerkin valmistamista tulee suunnitelma olla hyväksytty.

1.2 Materiaalit

Muistomerkki voi olla valmistettu:

- puusta
- metallista
- sään- ja iskunkestävästä lasista
- kivestä
- muusta ilmasto-olosuhteita kestävästä, lujasta materiaalista

1.3 Suunnittelussa otetaan huomioon

- Muistomerkin tulee olla hautausmaan yleiskuvaan sopiva eikä se saa loukata vainajan muistoa tai hautausmaan arvokkuutta
- Muistomerkin nimitekstien kokoa valittaessa on syytä huomioida mahdollinen myöhempi tilan tarve
- Taulukiveen voidaan asentaa lyhtykehys: Jos alueen taulukivet sijaitsevat seläkkäin vierekkäisillä riveillä tai kiven takana on pensasaita, on lyhtykehyksen oltava edestäpäin aukeava (turvallisuussyyt)
- Kukka-aukollisia pohjakiviä ei sallita uurna-alueilla
- Haudan tai sen kukkapaikan reunustaminen aidalla, kiveyksellä tai muulla tavalla on kielletty, elleivät hautausmaiden korttelikohtaiset käyttösuunnitelmat sen erikseen salli (so. reunakivialueella)
- Muistolehtoihin tulevat sekä Kallion kirkon uurnaholvin nimilaatat hankkii ja asentaa ainoastaan seurakuntayhtymä
- Taulukivi ja pilari sidotaan pohjakiveen aina tapilla.

1.4 Lisänimen kaivertaminen tai asentaminen ainoana toimenpiteenä

Muistomerkille ei tarvitse lupamenettelyä (so. metallilaatat, kohokirjaimet tai lisäkaiverrukset). **On kuitenkin huomioitava:**

- **Kun muistomerkki poistetaan haudalta** huoltotoimenpiteitä tai kaiverrusta varten, ei sitä saa asentaa takaisin ennen kuin hautakiven pohjakivi on asianmukaisesti suoristettu.
- Samalla on tarkistettava muistomerkin tapitus: jos tappi puuttuu muistomerkistä, johon se ohjeistuksen mukaan kuuluu, on tappi asennettava
- Kun vainaja **on haudattu muualle**, esim. mereen, voidaan olemassa olevalle perhehaudalle kaiverruttaa vainajan tiedot tai asentaa metallilaatta. Tällöin tulisi tekstistä ilmetä se paikka, johon vainaja on tosiasiallisesti haudattu. (esim.: ”haudattu mereen”).
- Tällaisen vainajatiedon tulisi olla ainoalaatuinen – se ei voi sijaita useamman haudan muistomerkeissä
- Hautausmaiden muistolehtoihin tai yhteismuistomerkeille ei muualle haudattujen nimitietoja voida liittää.

2.HAUTAMUISTOMERKIN ASENTAMINEN

2.1 Edellykset

Hautamuistomerkki voidaan asentaa haudalle vasta kun kaikki hautaa ja hautausta koskevat maksut on suoritettu seurakuntayhtymälle. Muistomerkin asentamisen ajankohdan epäselvyyksistä on otettava yhteyttä kyseiselle hautausmaalle. Epätietoisuutta aiheuttaa tavallisesti mm:

- yleisesti sääolosuhteet
- haudan kunnostuksen ja tiivistämisen ajankohta
  ► Arkkuhautauksen jälkeen hauta tiivistetään, ennen kuin muistomerkin asentamista. Talven aikana ei tiivistyksiä voida tehdä, joten erityisesti keväällä on tilanne tarkistettava hautausmaalta
- routatilanne ja kosteustilanne
  ► Routaiseen tai vettyneeseen maahan ei muistomerkkiä saa asentaa. Roudan tulee olla täysin sulanut ja maaperän normaalitilassa sulamisvesien jäljiltä. Usein syksyllä on maaperä paikoin myös liian vettynyt. **1.11.–31.5. on asennusmahdollisuus tarkistettava hautausmaalta poikkeuksetta.** (Asennusmahdollisuudesta tiedotetaan myös seurakuntayhtymän internetsivustolla).

Korttelit, joissa seurakuntayhtymä on asentanut hautakiven pohjapalkit, voidaan hautakiven asennus tehdä myös maan ollessa roudassa, mikäli palkki on lumeton ja jäätön; **Vaurioitumisvaaran takia ei palkkia saa keinotekoisesti sulattaa jäästä tai lumesta.**

Metallitelineessä oleva muistolaatta voidaan asentaa kaikille haudoille vuodenajasta riippumatta.

Vahinkojen ja haitan välttäminen

Hautamuistomerkin tulee olla hautausmaalle tuotaessa kokonaan valmis eikä sitä saa pitää hautausmaalla asentamattomana kauemmin kuin työn suoritus vaatii. Viereisten hautojen vahingoittamista asennuksen yhteydessä on ehdottomasti vältettävä.

Jos vahinkoa tapahtuu, on aiheuttajan viipymättä ilmoitettava siitä hautausmaan esimiehelle ja korjattava tai korvattava vahinko. Hautausmaan esimiehellä on korjaus- tai korvausvaatimuksen jälkeen oikeus poistattaa tai korjauttaa muistomerkit (tai muut laitteet), jotka:

1. ylittävät haudan rajat
2. on asennettu ilman hyväksyttyä muistomerkkisuunnitelmaa
3. poikkeavat suunnitelmasta tai on asennettu väärin
4. on jätetty asentamatta paikolleen
5. on asennettu tästä ohjeistuksesta poiketen

2.2 Muistomerkin asentaminen

Hautausmaa hyväksyy asennuksen, mikäli seuraavat ehdot toteutuvat:

Asemointi (kaikki muistomerkit)

Muistomerkki asennetaan haudan rajojen sisäpuolelle. Hautamuistomerkin paikka määritellään hautausmaan käyttösuunnitelmassa ja se vaihtelee hautausmaittain ja kortteleittain. Hautausmaan henkilökunta auttaa löytämään oikean hautapaikan sekä muistomerkin asennuspaikan.

Pystykivet

- **Pohjakivi**

  Pystyyn asennettavan tauluhautakiven alle asennetaan pohjakivi (poikkeuksena palkkialue tai reunakivihauta; reunakivihaudoilla voidaan taulukivi luvanvaraisesti asentaa myös tapitettuna takareunan päälle).

  Pohjakiven vähimmäismitat selviävät tämän ohjeen **hautausmaan hautakorttelikohtaisesta mittaluettelosta.**

- **Perustaminen**

  Pohjakivi asennetaan vaakasuoraan tiivistetyn, paksuudeltaan vähintään 20 cm. olevan routimattoman maa-aineskerroksen päälle. Suositeltavin routimaton maa-aines on mursketta, rakeisuudeltaan 0/16 mm. Pohjakiven paksuudesta 3/4 tulee olla maan alla.

  Pohjakiven etupuolelta ei saa poistaa asennusmursketta ja korvata sitä kukkamullalla aiheutuvan kaatumisvaaran takia; Kukkapesän ja pohjakiven väliin tulee jäädä noin 10 cm leveä rikkomaton vyöhyke.

  Seurakuntayhtymän jokaisella hautausmaalla on tarjolla hautakivien pystyttämiseen tarvittavaa routimatonta maa-ainesta.

- **Hautakiven tapitus**

  Taulukivi (tai pilari) on aina sidottava pohjakiveen tapituksella, ellei hautausmaan hautakorttelikohtainen muistomerkkiohje muuta edellytä. Tappien on oltava ruostumatonta terästä ja halkaisijaltaan vähintään 10 mm.
  (-katso tarkennukset hautausmaakohtaisista mitoista).

  Pohjakiven tapitusreikää ei saa porata pohjakiven läpi. Reiän syvyys kivessä on vähintään 8cm ja reiän halkaisija 2mm.tappia suurempi. Tapin pitää upota pohjaan ja tauluun yhtä paljon - tapin pituus on yhteensä siis vähintään 15cm
  (= reikien yhteenlaskettu syvyys vähennettynä yhdellä (1) senttimetrillä).

  Kiviristi on myöskin aina tapitettava.

  Ulkopuolinen taho ei saa porata reikiä seurakuntayhtymän palkkialueiden palkkeihin.

Makaavat kivet tarvitsevat myöskin pohjustuksen

Luonnonkivet asennetaan tämän ohjeistuksen liitteen mukaisesti (kts. s.35)

Metalliristien asennus

Metalliristi upotetaan maahan tai sen jalka valetaan betoniin, joka jää maan pinnan alapuolelle. Metalliristi voidaan asentaa myös kiinteästi pohjakiven päälle, jolloin pohjakivi asennetaan kuten taulukiven pohja.

Palkille ristin asentaminen tapahtuu tämän ohjeistuksen liitteen mukaan (kts. s.34).

2.3 Haudalla olevan muistomerkin uudelleenasennus kaiverruksen yhteydessä

Hautaukseen liittyvän vainajan nimenkaiverruksen jälkeen kiveä ei saa palauttaa tapittomalle ja/tai vinolle jalustalle; Hautausmaa voi turvallisuussyistä johtuen poistaa tai poistattaa jalustaltaan kiviliikkeen palauttaman kiven.

Hautakiven turvallisuudesta vastaa hautaoikeuden haltija (kts.kohta 3.1), mutta myyvä tai asentava osapuoli on käytännössä taho, joka uudelleenasennustarpeen osaa vastuullisesti arvioida – ja joka siten tiedottaa asiasta tilaajaa ja sopii asianmukaiset toimenpiteet tilaajan kanssa.

2.4 Metallilaattojen asennus ja huolto

- Muistolehtoalueiden ja Kallion kirkon uurnaholvin laattojen hankinnasta, asennuksesta ja huollosta vastaa seurakuntayhtymä. Laattoja ei saa näissä paikoissa omin neuvoin puhdistaa.
- Sukuhaudalle asennetun, esim. tummuneen metallilaatan mahdollinen puhdistaminen tai kiillottaminen kannattaa yleensä antaa asiantuntevalle taholle. Laatat voivat olla herkkiä kemiallisille reaktioille ja niiden pinnalla voi olla esim. suojaava lakkakerros
- Messinkilaattojen patinoituminen on luonnollinen reaktio
  ► Messingin tummumista ulko-olosuhteissa ei nykykeinon voida estää eikä seurakuntayhtymä puhdista tai kiillota yksittäisiä laattoja.

2.5 Muistomerkin asentamisen jälkityöt

Asennustyön jälkeen siivotaan haudalta ja sen ympäristöstä kaikki työn jäljet. Hautausmaalla on oikeus periä kiven asennuksesta vastaavalta henkilöltä tai asennusliikkeeltä korjauksista aiheutuneet kustannukset, mikäli työn jälki ei ole hyväksyttävää. Päätöksen tästä tekee hautausmaan esimies.

Huomautettavia asioita ovat:

- haudan tai hauta-alueen vahingoittaminen
- ajoneuvoilla rikotut nurmikot ja/tai kasvit
- muu vahinko tai
- muut asennuksesta aiheutuneet siistimistyöt.

Seurakuntayhtymä korjaa tai oikaisee vastikkeetta vain sellaisen hautamuistomerkin, jonka vaurioituminen johtuu Helsingin seurakuntayhtymän toimenpiteestä tai laiminlyönnistä.

3. HAUTAMUISTOMERKIT JA HAUDAN HALLINTA

3.1 Vaaralliset hautamuistomerkit

Ajan kuluessa hautamuistomerkki voi eri syistä vinoutua ja muuttua vaaralliseksi omaisille ja työntekijöille. Hautamuistomerkin vinoutuessa on se hautaoikeuden haltijan tai omaisten toimesta suoristettava niin, ettei se aiheuta vahingon vaaraa (kirkkolaki, 17. luku, 5 §).

Kiven pohjustuksen uusinta on tällöin ainoa kyseeseen tuleva korjaustoimenpide; vinossa olevan hautamuistomerkin ja sen alustan väliin ei esimerkiksi saa turvallisuussyistä asentaa mitään ylimääräisiä esineitä, joilla yritetään keinotekoisesti suoristaa hautakiveä.

Huom.: Mikäli kyseessä on yhtenäinen palkki, vastaa oikaisusta seurakuntayhtymä

Hautausmaiden henkilökunta seuraa säännöllisesti hautamuistomerkkien kuntoa ja mahdollista vaarallisuutta. Vinossa olevat hautakivet valokuvataan ja haudanhaltijaa/omaisia pyritään tiedottamaan asiasta. Välitöntä vaaraa aiheuttavissa tapauksissa seurakuntayhtymällä on oikeus ryhtyä tilanteen vaatimiin toimiin vaaran poistamiseksi. Vaarallinen muistomerkki voidaan esim.:

- asettaa nojalleen pohjakiven päälle
- asettaa haudanvierustalle/taakse makaavaan asentoon
- siirtää
- uudelleen asentaa
- eristää ympäristöstään muovinauhalla, jossa on varoittava teksti

► Työstä aiheutuvat kulut peritään tarvittaessa hautaoikeuden haltijalta. Todentamista ja mahdollista jatkoselvittelyä varten vaarallinen muistomerkki valokuvataan ennen toimenpidettä ja sen jälkeen.

3.2 Hautamuistomerkin tekstitilan täyttyessä

Vanha hautakivi saattaa vuosien kuluessa tulla täyteen vainajien nimiä, eivätkä uudet nimet enää mahdu siihen. Tällöin tehtävät suunnitelmat ja ratkaisut ovat kaikkia haudattujen vainajien omaisia koskevia ja kauaskantoisia: siksi hautaoikeuden omistajien (so. omaisten, myös mahdollisesti toisistaan etääntyneiden suvunjäsenten) on tehtävä suunnitelmat sekä muutoslupahakemus yhteisymmärryksessä. Seuraavat vaihtoehdot sopivat kyseisen ongelman ratkaisemiseksi:

- hankitaan kokonaan uusi hautakivi ja käytetään tarkoituksenmukaisempaa tekstikokoa
- hiotaan vanha kivi kokonaan puhtaaksi ja tekstitetään uudelleen niin, että uusi tekstikoko/-tyyppi vastaa toivottua tilatarvetta
- mikäli hautapaikan pinta-ala mahdollistaa, voidaan olemassa olevaa hautakiveä korottaa/leventää lisäkivellä ja/tai uudella pohjakivellä. Lisäkiven asennusmahdollisuus tulee varmistaa hautausmaalta sekä selvittää hautakiven kokorajoitukset
- hautakiveen voidaan kiinnittää nimilaattoja
- hautakiven päälle voidaan kiinnittää koriste johon lisänimi tulee-muistomerkin kokonaiskorkeutta koskevat rajoitukset huomioiden
- hautakivi voidaan kääntää ympäri, jolloin vanhat nimet jäävät hautakiven takapuolelle

► Näissä toimenpiteissä sovelletaan muutoslupamenettelyä
(katso tämän ohjeistuksen kohta 1.1)

3.3 Hautaoikeuden päättyessä

Hautaoikeuden haltija päättää nämä ohjeet huomioiden haudalle sijoitettavasta hautakivestä ja muista muistomerkeistä. Jos haudalla ei ole oikeustoimikelpoista hautaoikeuden haltijaa, tulee hautaan oikeutettujen sellainen keskuudestaan valita (Kirkkolaki, 17. luku, 3 §. -Kts. liitteet).

Hautaoikeuden päätyttyä voi hautaoikeuden haltija poistaa hautamuistomerkin, jollei hautausmaan ylläpitäjä erityisestä syystä päätä pitää muistomerkistä huolta hautaoikeuden päättymisen jälkeen (hauta tai muistomerkki saatetaan joissain tapauksissa esimerkiksi museoida). Muussa tapauksessa hautausmaan ylläpitäjä poistaa hautamuistomerkin ennen haudan uutta käyttöä . Poistaminen tapahtuu aikaisintaan vuoden kuluttua hautaoikeuden päättymisestä).

► Haudalle sijoitettua muistomerkkiä ei saa poistaa ilman hautausmaan ylläpitäjän suostumusta; lisätietoa tämän ohjeistuksen kohdassa 1.1

Jos hautaoikeuden päätyttyä haudalla on taiteellisesti tai historiallisesti arvokkaita rakennelmia tai muistomerkkejä, joita ei voi pitää paikallaan, ne asetetaan hautausmaan toimesta sopivaan paikkaan hautausmaalla tai muulla tavoin huolehditaan niiden säilyttämisestä.

3.4 Erimielisyydet

Kirkkolaki,17. luku 6 §:

”Kirkkoneuvosto ratkaisee erimielisyyden hautaoikeudesta, hautaoikeuden haltijasta, siitä keitä hautaan voidaan haudata, haudan haltijan velvollisuuksista tai muusta hautaa tai hautaamista koskevasta asiasta, jollei hautaustoimilaissa ole toisin säädetty.”

Tämä ohjeistus on HSRKY:n yhteisen kirkkoneuvoston 7.5.2015 hyväksymä.

MUISTOMERKKIEN MITAT

Kaikkia Helsingin seurakuntayhtymän hautausmaita koskevaa:

- Kaikista muistomerkeistä sekä muistomerkkien muutostöistä on toimitettava suunnitelma kyseessä olevalle hautausmaalle. Kivi voidaan toimittaa, kun lupa on suunnitelman perusteella myönnetty. Tarkemmat ohjeet löytyvät muistomerkkiohjeistuksen tekstiosiosta, kohdasta 1.1. (-lupamenettely)
- Mikäli muistomerkkisuunnitelma poikkeaa hautausmaan käyttösuunnitelmasta tai yhteisen kirkkoneuvoston hyväksymästä muistomerkkiohjeistuksesta, käsittelee lupahakemuksen hautausmaan esimies tai hautaustoimen päällikkö (=poikkeuslupamenettely).
- Jos vanhalle muistomerkille tehdään muutostöitä, tai jos se vaihdetaan/ poistetaan (esim. tekstitilan lisäämiseksi), on tästä sovittava ensin muiden hautaan oikeutettujen - eli haudattujen vainajien omaisten kanssa. Lisäksi hautausmaan esimiehelle tai hautaustoimen päällikölle toimitetaan muutoslupahakemus.
- Muistomerkkiin liittyvissä epäselvyyksissä, kuten myös esim. asennusolosuhteisiin liittyvissä epäselvyyksissä on oltava yhteydessä kyseiseen hautausmaahan.
- Tapitus sekä murskepohjustus vaaditaan kaikkiin pohjakivellisiin taulukiviin.

Tyypillinen taulukivi

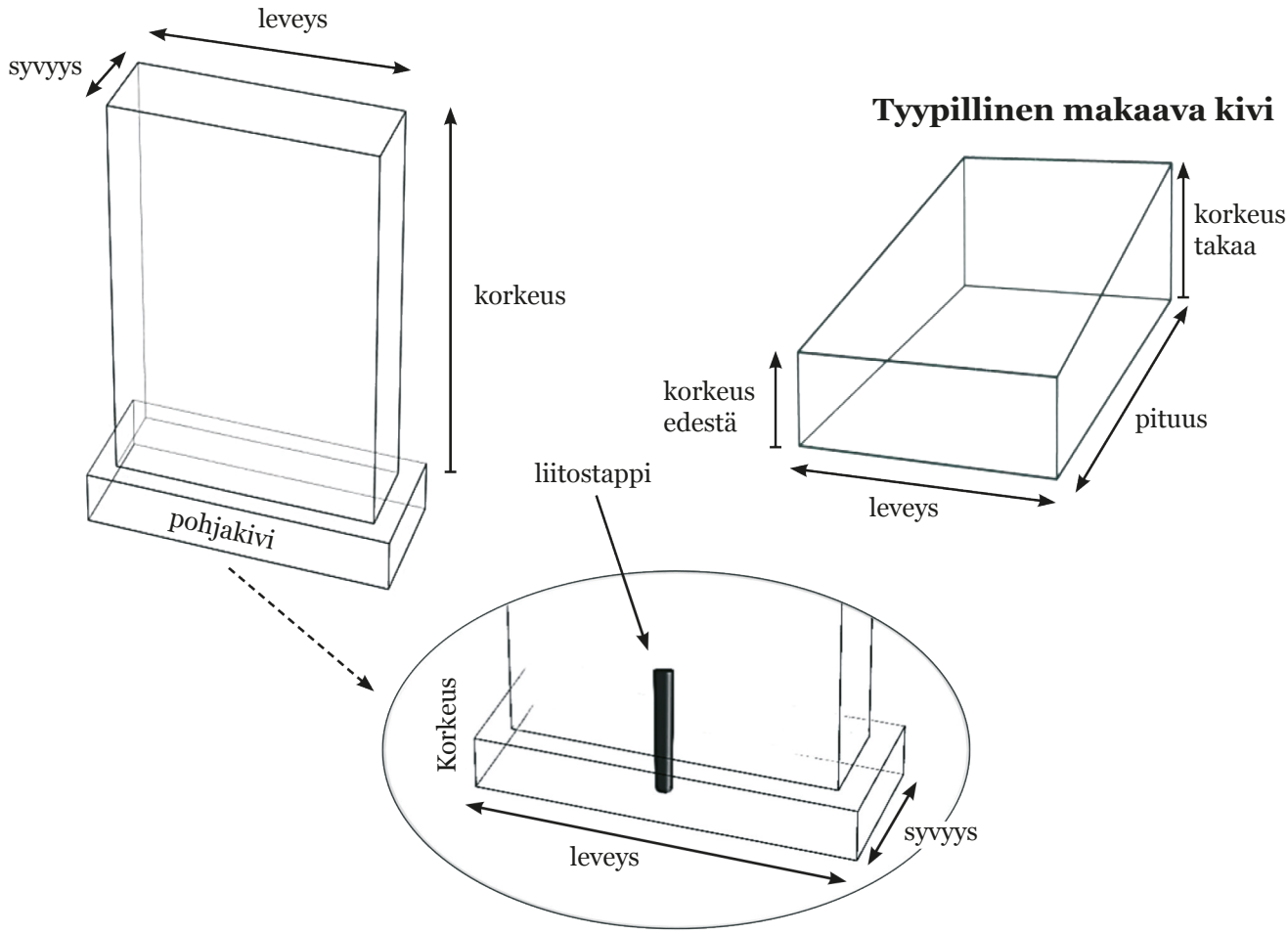

MITAT: HIETANIEMEN HAUTAUSMAA

- Hietaniemen hautausmaa koostuu viidestä alueesta (katso aluekartta sivu 11).
- Alueiden nimet ja aluetunnukset ovat:
  Vanha alue 02-01, Uusi alue 02-02, Hietaniemen alue 02-03,
  Uurnalehto 02-04 sekä Kaartin hautausmaa 02-05
- Jos muistomerkin mittatiedot eivät löydy tältä listalla, on niitä tiedusteltava hautausmaan kivilupavastaavalta
- Reunakivien mitat tarkastetaan lupamenettelyn yhteydessä
- Uurna-alueilla ei sallita irtolaattaa lisäkivenä
- Muistomerkkien mitat ovat maksimimittoja
- Pohjakiven mitat ovat minimimittoja
- Pohjakiven mitat ovat :
  - +10 cm taulukiven leveyteen ja +10 cm taulukiven syvyyteen
  - poikkeuksena uurnalehto, jossa taulukiven leveyteen lisätään +20 cm
  - Pohjakiven korkeus uurnakorttelissa on vähintään 20 cm

Kortteli	Linja	Haudan koko (m)	Lisätieto	**Mitat taulukivi** korkeus (cm)	leveys (cm)	syvyys (cm)	
				Mitat makaava kivi pituus (cm)	leveys (cm)	korkeus edestä	korkeus takaa
Vanha alue 02-01-							
Huom.: Uurna-alueilla ei sallita irtolaattaa lisäkivenä							
9B			uurnakortteli, taulukivi	65	50		
26	1		taulukivi	105	80		
	muut korttelin pystykivet	1 X 1	taulukivi	75	60		
	12,13, 23-32		makaava kivi	72	46	15	27
Vanhan alueen muiden kortteleiden muistomerkkimittojen suhteen on otettava yhteys hautausmaan kivilupavastaavaan							
Uusi alue 02-02-							
Huom.: Uurna-alueilla ei sallita irtolaattaa lisäkivenä							
6A	sirottelualue			mahd. tilata Hsrky:n kautta muistokilpi (eloksoitu alumiininen)			
12B	12B		uurnakortteli, makaava kivi	70	50	15	25
13	uurnalinja 21	1 X 1	taulukivi	70	50		
13B	13B		uurnakortteli, makaava kivi	70	50	15	25
13C	linjat 1-9;19-23; 27		uurnakortteli, taulukivi	70	55		
	-linjojen 10-17 pitempi, Lapinlahden puoleinen osa, sekä linjat 18; 24; 25; 26		makaava kivi	70	60	14	22
	-linjojen10-17 erillinen päätyosio (Hietaniemen puolella):		makaava kivi	45	70	14	26

Kortteli	Linja	Haudan koko (m)	Lisätieto	**Mitat taulukivi** korkeus (cm)	leveys (cm)	syvyys (cm)	
				Mitat makaava kivi pituus (cm)	leveys (cm)	korkeus edestä	korkeus takaa
21B	uurnakortteli						
	1-16:		taulukivi	60	55		
			makaava kivi	90	60		
	17,18		taulukivi	65	110		
	19-29		makaava kivi	95	90		
21C	1-27		uurnakortteli, makaava kivi	60	60	14	16
	28-36		taulukivi	taulukivi: sovittava tapauskohtaisesti			
21X	Karjalaisten muistolehto			mahd. tilata Hsrky:n kautta muistokilpi (messinkinen)			
24B	1		uurnakortteli, taulukivi	60	190		
	12		taulukivi	50	190		
	25		taulukivi	50	190		
Korttelin 24B muut kivet makaavia: sovittava tapauskohtaisesti. Uuden alueen muiden kortteleiden tai muiden linjojen muistomerkkimittojen suhteen on otettava yhteys hautausmaan kivilupavastaavaan							
Hietaniemen alue 02-03-							
Huom.: Uurna-alueilla ei sallita irtolaattaa lisäkivenä							
25B			uurnakortteli, makaava kivi	80	75	15	27
25C	Kolumbaario. Jokainen hautakivi on mitoiltaan ja kiinnitysruuvien paikoiltaan yksilöllinen, siksi hautaan asennetaan vain siihen alun perin mitoitettu kivi. Kiven hionnan kustantaa omainen. Kaiverrettaessa on käytettävä alkuperäistä ”Hietanie-mi”-fonttia. Kiveen ei saa tehdä reikiä.						
29 ja 30	uurnalinjat:k29: linja 18 ja k30:linja 17			70	55		
				65	60	14	22
31B ja 35x	veteraanien muistolehto			mahd. tilata Hsrky:n kautta messinkinen muistokilpi, joka kiinnitetään alueella olevaan pylvääseen			
42	1, arkkupaikat:		makaava kivi	120	70	18	35
	2, arkkupaikat:		taulukivi	100	60		
	2, uurnapaikat:		taulukivi	80	60		
	3-5, uurnapaikat		taulukivi	80	55		
Hietaniemen alueen muiden kortteleiden tai muiden linjojen muistomerkkimittojen suhteen on otettava yhteys hautausmaan kivilupavastaavaan							

Kortteli	Linja	Haudan koko (m)	Lisätieto	**Mitat taulukivi** korkeus (cm)	leveys (cm)	syvyys (cm)	
				Mitat makaava kivi pituus (cm)	leveys (cm)	korkeus edestä	korkeus takaa
Uurnalehto 02- 04-							
Huom.: Uurna-alueilla ei sallita irtolaattaa lisäkivenä							
1-17		1x1	valta-osa uurnalehdoon kivistä	75	60		
		2 m²		75	60		
Taulukivet 2m²- kokoisilla haudoilla: haudalle asennetaan kaksi kiveä - tai myöhemmin toinen kivi tarpeen mukaan.							

Uurnalehto: *poikkeukset*, makaavat kivet:							
3A			kaikki kivet makaavia	50	65	14	26
4				72	46	15	27
5	4			72	46	15	27
8	8-9			55	80	16	28
9	alue linjojen keskivaiheilla			72	46	15	27
10	linjat 3,4; 7,8 sekä 11,12			55	45	12	24
11				70	40	16	27
12	9-10			55	80	16	28
13	alue linjojen päissä			70	40	15	27

MUISTOLEHTOHAUDAT:				
3X	anonyymi muistolehto			Ei muistomerkkiä
6X	muistolehto		*täyttynyt*	Hsrky:n hankkima messinkilaatta
12x	muistolehto			Hsrky:n hankkii ja kiinnittää eloksoidun tummasävyisen alumiinilaatan - puolisoiden laatat vierekkäin
174X; 194X; *etc.*	*muistolehto-haudat arkkualueilla*			Hsrky:n hankkii ja kiinnittää eloksoidun tummasävyisen alumiinilaatan

Kaartin hautausmaa 02- 05-:
- muistomerkkimittojen suhteen on otettava yhteys hautausmaan kivilupavastaavaan

MITAT: HONKANUMMEN HAUTAUSMAA

- Honkanummella ei sallita reunakiviä
- Honkanummella ei sallita tyynykiviä
- kukka aukolliset pohjat sallitaan arkku-alueilla
- Uurna-alueilla ei sallita irtolaattoja lisäkivinä
- Muistomerkkien mitat ovat maksimimittoja
- Pohjakiven mitat ovat minimimittoja
- Pohjakiven mitat ovat: korkeus 15 cm tai enemmän;
  +10 cm taulukiven leveyteen ja 10 cm taulukiven syvyyteen.

Kortteli	Linja	Haudan koko (m)	Lisätieto	korkeus (cm)	leveys (cm)	syvyys (cm)
7		2,5 x 1		100	60	20
8		2,5 x 1		70	70	20
8		2,5 x 2		100	120	
9-10		2,5 x 1		70	70	20
11		2,5 x 1		100	60	20
		2,5 x 2		100	120	
16	A, B, C, D, E, F	0,6 x 0,9		80	45	20
	G	1 x 1		60	55	20
17		2,5 x 1		60	70	20
		2,5 x 2		60	120	
		2,5 x 3		60	210	
18		2,5 x 1		70	70	20
21		1 x 1		65	55	15
24A	c-haudat	2,5 x 1	laatta vinolla alus-palkilla	30	40	
24B	1 – 18	2,5 x 1	aluspalkki	80	75	20
	19 – 20	2,5 x 2	aluspalkki	80	75	20
24C	1 – 17	2,5 x 1	aluspalkki	80	75	20
24C	18	2,5 x 2	aluspalkki	80	75	20
24X	muistolehto			Hsrky:n hankkima messinkilaatta		
25	1	2,5 x 3		90	200	20
	2 – 5	2,5 x 1		70	75	20
	sekä 8 - 11					
	6 – 7	2,5 x 2		80	140	
	12 - 13	2,5 x 2		80	140	

Kortteli	Linja	Haudan koko (m)	Lisätieto	korkeus (cm)	leveys (cm)	syvyys (cm)
26	1	2,5 x 6		90	315	60
	2	2,5 x 2		80	140	
	3 – 22	2,5 x 1		70	75	20
	23	2,5 x 4		90	250	
uurna-haudat	24 (u)	1 x 1		60	55	12
uurna-haudat	(u)	1 x 2		75	60	14
28		2,5 x 1		70	75	20
	1 – 12;19	2,5 x 2		70	140	
29		2,5 x 1		80	65	20
	18	2,5 x 3		90	200	25
30		2,5 x 1		70	75	20
	2,3,8,9,14,15	2,5 x 2		80	140	
	1,16	2,5 x 3		90	200	
31		2,5 x 1		70	75	20
	28,29,44 – 47	2,5 x 2		80	140	
	1 – 10,19 – 26	2,5 x 3		90	140	
32		2,5 x 1		70	75	20
	50, 51	2,5 x 2		80	140	
	1 – 23	2,5 x 3		90	200	
33S	sirottelualue			Hsrky:n hankkima messinkilaatta		
33X	muistolehto			Hsrky:n hankkima messinkilaatta		
34		2,5 x 1		70	70	15/20
		2,5 x 2		80	140	
35		2,5 x 1		80	65	20
	18	2,5 x 3		90	200	
36A		0,60 x 0,90	aluspalkki	80	75	20
37		2,5 x 1		70	75	20
	1, 6, 7, 13	2,5 x 2		80	140	
	12	2,5 x 3		90	200	
38		2,5 x 1		80	75	20
	10, 12	2,5 x 3		90	200	
39		2,5 x 1		80	75	20
	1	2,5 x 2		80	160	
	9, 24	2,5 x 3		80	200	
40X	muistolehto			Hsrky:n hankkima messinkilaatta		

Kortteli	Linja	Haudan koko (m)	Lisätieto	korkeus (cm)	leveys (cm)	syvyys (cm)
41		2,5 x 1		70	75	20
42		2,5 x 1		70	75	20
	16,17	2,5 x 2		80	140	
44		2,5 x 1		70	75	20
	1, 2, 21, 22	2,5 x 2		80	140	
45		2,5 x 1		70	75	20
	1, 2, 8, 19, 25	2,5 x 2		80	140	
46		2,5 x 1		70	75	20
	1, 2, 23, 24	2,5 x 2		80	140	
50A		2,5 x 1	aluspalkki	70	70	20
		2,5 x 2	aluspalkki	80	140	15-25
		2,5 x 3	aluspalkki	80	200	15-25
50X	muistolehto			Hsrky:n hankkima messinkilaatta		
50B	4 – 7	0,70 x 0,50	laatta vinolla alus-palkilla	30	50	5
	1 – 3, 8 – 9	0,90 x 0,90	aluspalkki	80	45	20
50F		0,90 x 0,60	aluspalkki	80	75	20
51		2,5 x 1	aluspalkki	80	65	20
51	4,11	2,5 x 2	aluspalkki	80	140	15-25
52A		2,5 x 1		70	70	20
	1 – 7	2,5 x 2		70	140	
52B		2,5 x 1		70	70	20
52C		2,5 x 1		70	70	20
	1	2,5 x 2		70	140	
52D		2,5 x 1		70	70	20
	1	2,5 x 2		70	140	
52E		2,5 x 1		70	70	20
53		2,5 x 1		70	70	20
54		2,5 x 1		70	70	20
	1	2,5 x 3		90	200	
55		2,5 x 1		100	70	
	25 – 30	2,5 x 2		90	140	

Kortteli	Linja	Haudan koko (m)	Lisätieto	korkeus (cm)	leveys (cm)	syvyys (cm)
56		2,5 x 1		70	70	20
	1 – 8, 25 – 31	2,5 x 2		70	140	
58		2,5 x 1		80	65	20
59		2,5 x 1		80	65	20
60		2,5 x 1		70	70	15
61A		2,5 x 1	aluspalkki	80	75	20
		2,5 x 2	aluspalkki	100	140	15-25
61S	sirottelu-alue			luonnonkivipurossa olevaan kiveen voi laitattaa tekstin		
63A; 63			aluspalkki	80	65	20
	2, 3, 49, 50	2,5 x 2	aluspalkki	80	140	15-25
	25, 43	2,5 x 3	aluspalkki	80	200	15-25
64		2,5 x 1	aluspalkki	80	65	20
		2,5 x 2	aluspalkki	80	140	15-25
	15, 16	2,5 x 3	aluspalkki	80	200	15-25
65A		2,5 x 1		80	65	20
66		2,5 x 1		70	70	15
		2,5 x 2		70	140	
67		2,5 x 1		70	70	20
	5 – 8	2,5 x 2		70	140	
68		2,5 x 1		70	100	
	6 – 11	2,5 x 2		90	140	
		2,5 x 3		90	120	
69		2,5 x 1		70	70	15
	1 – 6	2,5 x 2		70	140	30
70		2,5 x 1		80	65	20
	1 – 6	2,5 x 2		70	140	20
71A		2,5 x 1;	aluspalkki	80	75	20
71U		0,6 x 0,9	aluspalkki	80	75	20
72		2,5 x 1		80	65	20
73		2,5 x 1		80	65	20
76		2,5 x 1	aluspalkki	75	80	20
77		2,5 x 1		75	80	20
77		1,6 x 0,7		50	40	15

Kortteli	Linja	Haudan koko (m)	Lisätieto	korkeus (cm)	leveys (cm)	syvyys (cm)
79H	Helsingin vainajat	2,5 x 1	aluspalkki	80	75	20
	Helsingin vainajat	0,60 x 0,90	aluspalkki	80	75	20
79V	Vantaalaiset vainajat	2,5 x 1	aluspalkki	80	75	20
		0,60 x 0,90	aluspalkki	80	75	20
79X	muistolehto			Hsrky:n hankkima messinkilaatta		
79S	sirottelualue			Hsrky:n hankkima messinkilaatta		

KALLION KIRKON UURNAHOLVI

Kun uurna laitetaan kirkon holvin säilytykseen 25. vuoden ajaksi, kiinnitetään siihen seurakuntayhtymän puolesta alumiininen nimilaatta. Tuhka voidaan vaihtoehtoisesti sijoittaa suoraan kalliohautaan, jolloin uurnaa eikä nimilaattaa tarvita.

Kallion kirkon kirkkosalin seinään kiinnitetään haluttaessa seurakuntayhtymän hankkima messinkinen nimilaatta. Laatta on joko yhden vainajan, tai kahden vainajan nimilaatta (=tila esim. puolisolle).

MITAT: KULOSAAREN HAUTAUSMAA

- Muistomerkkien mitat ovat maksimimittoja
- Muistomerkin leveys Kulosaaressa on: haudan leveys vähennettynä 20%.
- Pohjakiven mitat ovat minimimittoja, Pohjakiven mitat ovat :
  +10 cm taulukiven leveyteen ja +10cm taulukiven syvyyteen
- Uurna-alueilla ei sallita irtolaattaa lisäkivenä

Kortteli	Linja	Haudan koko (m)	Lisätieto	korkeus (cm)	leveys (cm)	syvyys (cm)
6		2,5 x 4		100		
7		1 x 1,2		70		
		2,25 x 2,5		70		
8		2,5 x 1		100		
10		1 x 0,6		60	Yhtenäisen nurmen vuoksi korttelissa 10 ei ole reunakiviä.	
		1 x 1		60		
		1 x 1,2		60		
		2,5 x 2,3		100		
10A		1 x 1		60		
12		2,5 x 1		100		
14		2,5 x 1		100		
15		2,5 x 1		100		
		2,5 x 2		100		
16		2,5 x 1		100		
		2,5 x 2		100		
16A			uurnakortteli	60		
17		2,5 x 1		100		
17X	muistolehto			mahd. tilata Hsrky:n kautta muistokilpi (rosteria)		
18		1 x 1		80		
20		2,5 x 1		90		
		2,5 x 2		90		

MITAT: MALMIN HAUTAUSMAA

- Muistomerkin leveys määräytyy hautapaikan koon mukaan:
  - aluspalkilla varustetulla arkkuhaudalla muistomerkin enimmäisleveys on 80 cm
  - aluskivellisellä 2,5 m² haudalla muistomerkin enimmäisleveys on 70 cm
  - aluskivellisellä 5 m² haudalla muistomerkin enimmäisleveys on 140 cm
  - aluskivellisellä 7,5 m² haudalla muistomerkin enimmäisleveys on 210 cm
- Muistomerkkien mitat ovat maksimimittoja
- Pohjakiven mitat Malmin hautausmaalla ovat: korkeus vähintään 15 cm taulukiven leveys + 10 cm ja taulukiven syvyys + 10 cm (edestä taakse)
- uurna-alueilla ei sallita lisäkiviä alle 2 m² haudoilla

Kortteli	Linja	Haudan koko (m)	Lisätieto	korkeus (cm)	leveys (cm)	syvyys (cm)	muuta
1; 2; 3; 4		2,5 m²		100			reunakivihautoja
		5,0 m²		140			reunakivihautoja
5				80			
6; 7; 8; 9		2,5 m²		100			reunakivihautoja
		5,0 m²		140			reunakivihautoja
10			uurnakortteli	80	60		
11; 12				100			
13			uurnakortteli	80	60		
14				100			
15				80			
16				100			reunakivihautoja
17				80			reunakivihautoja
	1, 10-12			140			
18				80			reunakivihautoja
19	1; 18-20			120			reunakivihautoja
	2-25			90			
20		2,5 m²		80			
		5,0 m²		110			
21		2,5 m²		70			
		5,0 m²		100			
22				80			
22B			uurnakortteli	80	60		
23				100			
24		2,5 m²		80			
		5,0 m²		100			
25				100			

Kortteli	Linja	Haudan koko (m)	Lisätieto	korkeus (cm)	leveys (cm)	syvyys (cm)	muuta
26				100			reunakivihautoja
27		2,5 m²		80			reunakivihautoja
		5,0 m²		100			
28		2,5 m²		120			reunakivihautoja
		5,0 m²		140			
29				80			
	1, 10-12			100			
30				100			
31				100			
32			aluspalkki	100	80	> 25	taulukiveä ei saa tapittaa
33			uurnakortteli	60	60	15	
33B				60	60	15	
34				100			reunakivihautoja
35				140			reunakivihautoja
36				140			reunakivihautoja
37-41				80			
42			uurnakortteli	60	60	15	
42B			uurnakortteli	70	60	15	
				taulukivi, puu- tai metalliristi; muotoilematon luonnonkivi tai kivilaatta telilneessä 45 x 45 cm			
43-44				140			reunakivihautoja
45				100			
46				140			
47-48				140			reunakivihautoja
49				100			reunakivihautoja
50A-I			uurnakortteli	80	60		
51-56				80			
57B	1-5, 18, 19		uurnakortteli	60	60		
	6-17		12 ensimmäistä hautaa	tyynykivet	50	40	
	10-13		kaikki haudat		50	40	
57C			uurnakortteli	80	60		luonnonkivi kts. lisätiedot alla
Oltava muotoilematon luonnonkivi, yksi sivu tasoitettu (omainen hankkii), korkeus max. 80cm. (maan tasosta) x leveys 60cm. -ILMAN POHJAKIVEÄ: upotus maahan vähintään 25 cm. -JOS POHJAKIVI: pohjakivi on upotettava maan tasoon; tapitettava							
58				100			
59				80			
	11 - 16			100			

Kortteli	Linja	Haudan koko (m)	Lisätieto	korkeus (cm)	leveys (cm)	syvyys (cm)	muuta
60				80			
	3 - 8			100			
61				80			
	10 - 18			100			
62	1 - 6			80			
		5,0 m²		140			
	7 - 10			70			
	11 - 16			80			
63			uurnakortteli	60	60		
64				100			
65				100			
	4, 13			80			
	7, 10			60			
66				80			
67				100			
68				100			
	4, 13			60			
69				80			
70				80			
71 sankarihaudat							
72				80			
73				80			
74	1 - 3, 16 - 18			100			
	4 - 15			80			
75				70			
76				70			
77	1, 4			100			
	2 - 3, 5 - 11			80			
	12 - 23			100			
78				100			
79				100			
80				100			
81				100			
82A			uurnakortteli	60	60		
	5, 12		uurnakortteli	80	60		
82B			uurnakortteli	80	60		

Kortteli	Linja	Haudan koko (m)	Lisätieto	korkeus (cm)	leveys (cm)	syvyys (cm)	muuta
82C	1-14, 29-31		uurnakortteli	80	60		
	15-20, 23-28		uurnakortteli	Mahdollisuus tilata HSRKY:n kautta messinkinen muistokilpi. Muistomerkki lunastetaan HSRKY:ltä, omainen kustantaa kaiverruksen.			
	21-22		tuhkan hautaus				
82D							
82E	1 - 18, 26 - 43,		uurnakortteli, aluspalkki	80	60	> 25	ei saa tapittaa
	19 - 25		uurnakortteli, aluspalkki	80	60	> 25	ei saa tapittaa
82F			uurnakortteli, aluspalkki	80	60	> 25	ei saa tapittaa
82X	muistolehto			mahd. tilata Hsrky:n kautta messinkinen muistokilpi			
83			uurnakortteli, aluspalkki	60	60	> 25	ei saa tapittaa
83B			uurnakortteli, aluspalkki	60	60	> 25	ei saa tapittaa
84				100			
85			aluspalkki	80		> 25	ei saa tapittaa
85A			aluspalkki	80		> 25	ei saa tapittaa
86	1			100			
	2 - 25			80			
87	1			100			
	2 - 17			80			
88	1			100			
	2 - 16			80			
	17			100			
89	1 - 37, 39 - 40		aluspalkki	80		> 25	ei saa tapittaa
	36, 37, 39, 40			Hsrky hankkii muistomerkin, 2-puoleinen hautakivi, jonka kaiverruksen omainen maksaa.			
	38		sukuhautoja, 3 arkkua päällekkäin	yhteismuistomerkki, johon Hsrky:n kautta messinkinen muistolaatta			
90				80			
91				80			
92				80			
93				80			
94				100			
95				80			

Kortteli	Linja	Haudan koko (m)	Lisätieto	korkeus (cm)	leveys (cm)	syvyys (cm)	muuta
95A, 95B, 95D	arkkulehto			yhteismuistomerkki, muistokilpi RST, joka tilataan Hsrky:n kautta			
95C	uurna-alue 1-5, 7-9		Tyynykivi, muotoilematon luonnonkivi (haudalla valmiina), asiakas voi halutessaan sahauttaa luonnonkiven etureunan kiviliikkeessä.				
	6		Muotoilematon luonnonkivi (haudalla valmiina), asiakas voi halutessaan sahauttaa luonnonkiven etureunan kiviliikkeessä.				
	10		Muotoilematon luonnonkivi, etureuna sahattu (omainen hankkii)				
	11-17		Puu- tai metalliristi 100 X 50 cm, hautalankku 120 X 30 cm, muotoilematon luonnonkivi (omainen hankkii, ei ole valmiina) Luonnonkiven etureuna sahattu, taulukivi max 50 X 50*15 cm asennettuna pohjakivelle hautalaatta telineessä max. 40 X 40 cm				
95X	muistolehto			yhteismuistomerkki, RST muistokilpi, joka tilataan hautauksen yhteydessä HSRKY:n kautta			
96			aluspalkki	100	80	> 25	ei saa tapittaa
96A, 96B			puu- tai metalli-risti	100	50		
97			aluspalkki	100	80	> 25	ei saa tapittaa
	linja22; uurnahautoja						
98			aluspalkki	100	80	> 25	ei saa tapittaa
101-104		2 m²		100			
		5 m²		140			reunakivihautoja

MITAT: MAUNULAN UURNALEHTO

- Muistomerkkien mitat ovat maksimimittoja. Pystykiven minimisyvyys on 15 cm.
- Pohjakiven mitat ovat minimimittoja
- Maunulan uurnalehtoon ei saa asentaa makaavia kiviä tai irtolaattoja lisäkivenä
- Pakollinen tapitus, tappi rosteria:
    - Kortteleissa 1, 2 ja 30:Ø12 mm tappi; 10 cm kivessä, 10 cm palkissa
    - Kortteleissa 9, 10, 11 ja 27: Ø10 mm tappi; 8 cm kivessä, 8 cm palkissa
    - Kaikissa muissa kortteleissa pystykivipaikoilla:
      Ø 10 mm tappi; 8 cm kivessä, 8 cm pohjakivessä
- Pohjakivi = taulukiven leveys+4cm ja syvyys+10cm, kuitenkin vähintään 25cm. Korkeus vähintään 20cm.

Kortteli	Linja	Haudan koko (m)	Lisätieto	korkeus (cm)	leveys (cm)	syvyys (cm)	
1		1x1	9 paikkaa, aluspalkki	70	60	15-25	
2		1x1	9 paikkaa, aluspalkki	70	60	15-25	
2A	muistolehto		pelkkä tuhka	Ei muistomerkkejä			
3S	sirottelualue			elaksoitu alumiiniprofiililaatta, lunastetaan Hsrky:ltä			
5, 6, 7	metsäkorttelit	0.3x 0,6	2 paikkaa kahdessa kerroksessa	Luonnonkivi, merivesialumiini- tai messinkilaatta lunastetaan Hsrky:ltä, tai oma max. 5 cm x 10 cm laatta			
9, 10, 11		1 x 1	9 paikkaa, aluspalkki	70	60	25	
10M	muistolehto			merivesialumiinilaatta 5 cm x 10 cm lunastetaan Hsrky:ltä			
12	1	0.6 x 0.9	reunalinja, 6 paikkaa	70	60		huolellinen perustus vaaditaan
	3 ja 5	0.7 x 0.6	pilarihaudat, 4 paikkaa	65	25	25	huolellinen perustus vaaditaan
	2 ja 4	0.7 x 0.6	reunakivihaudat, 4 paikkaa	Muistomerkki lunastetaan Hsrky:ltä (70 cm x 25 cm)			
13	1	0.6 x 0.9	6 paikkaa	70	50		huolellinen perustus vaaditaan
	2 - 10	0.6 x 0.6	4 paikkaa, aluspalkki	60	40	15-25	
14	1 ja 5	0.6 x 0.9	reunalinja, 6 paikkaa	70	60		huolellinen perustus vaaditaan
	3	0.7 x 0.6	pilarihaudat, 4 paikkaa	60	25	25	huolellinen perustus vaaditaan
	2 ja 4	0.7 x 0.6	reunakivihaudat	muistomerkki lunastetaan Hsrky:ltä (70 cm x 25 cm)			
15	1	0.6 x 0.9	6 paikkaa	70	50		huolellinen perustus vaaditaan
	2 - 26	0.6 x 0.6	4 paikkaa, aluspalkki	60	40	15-25	

Kortteli	Linja	Haudan koko (m)	Lisätieto	korkeus (cm)	leveys (cm)	syvyys (cm)	
16	1,2 ja 8	0.6 x 0.9	reunalinja, 6 paikkaa	70	60		huolellinen perustus vaaditaan
	3, 5 ja 7	0.7 x 0.6	reunakivihaudat, 4 paikkaa	muistomerkki lunastetaan Hsrky:ltä (70 cm x 25 cm)			
	4 ja 6	0.7 x 0.6	Ristihaudat, 4 paikkaa	90	50		puu- tai metalliristi
17	1	0.6 x 0.9	reunalinja, 4 paikkaa	60	40		huolellinen perustus vaaditaan
	2 - 15		keskusta: muistolehto	mahd. tilata Hsrky:n kautta messinkinen muistokilpi (40mm x 90mm)			
18	1 -7	0.6 x 0.9	6 paikkaa	60	40		huolellinen perustus vaaditaan
	1	0.6 x 0.9	6 paikkaa	osaan linjan 1 haudoista muistomerkki lunastetaan Hsrky:ltä			huolellinen perustus vaaditaan
	12,13,15	1 x 1	reunalinja, 6 paikkaa	70	60		huolellinen perustus vaaditaan
21 - 26		1 x 1	9 paikkaa	60	60		huolellinen perustus vaaditaan
27		1 x 1	9 paikkaa, aluspalkki	70	60	15-25	
28 - 29		1 x 1	9 paikkaa	60	60		huolellinen perustus vaaditaan
30		1 x 1	9 paikkaa, aluspalkki	70	60	15-25	
31 - 37		1 x 1	9 paikkaa	60	55		huolellinen perustus vaaditaan
38		0.9 x 0.6	6 paikkaa	60	55		huolellinen perustus vaaditaan
39 -41		1 x 1	9 paikkaa	60	55		huolellinen perustus vaaditaan
42		0.9 x 0.6	6 paikkaa	60	55		huolellinen perustus vaaditaan

MITAT: ÖSTERSUNDOMIN HAUTAUSMAA

- Muistomerkkien mitat ovat maksimimittoja
- Pohjakiven mitat ovat minimimittoja
- Pohjakiven mitat östersundomin hautausmaalla ovat:
  taulukiven leveys + 10 cm ja taulukiven syvyys + 10 cm (edestä taakse)

Kortteli	Linja	Haudan koko (m)	Lisätieto	korkeus (cm)	leveys (cm)	syvyys (cm)
vanha puoli						
1, 2, 3		1x2	matalat haudat	60	80	
		2x2	matalat haudat	60	160	
		3x2	matalat haudat	60	160	
uusi puoli						
4;5;6		1.2 x 2.2		60	80	
		2.4 x2.2		60	160	
uurnakortteli						
u1		1x1	uurnakortteli	40	60	
u3		0.9 x 0.6	uurnakortteli, aluspalkki	40	60	15
muistolehto				mahd. tilata HSRKY:n kautta muistolaatta		

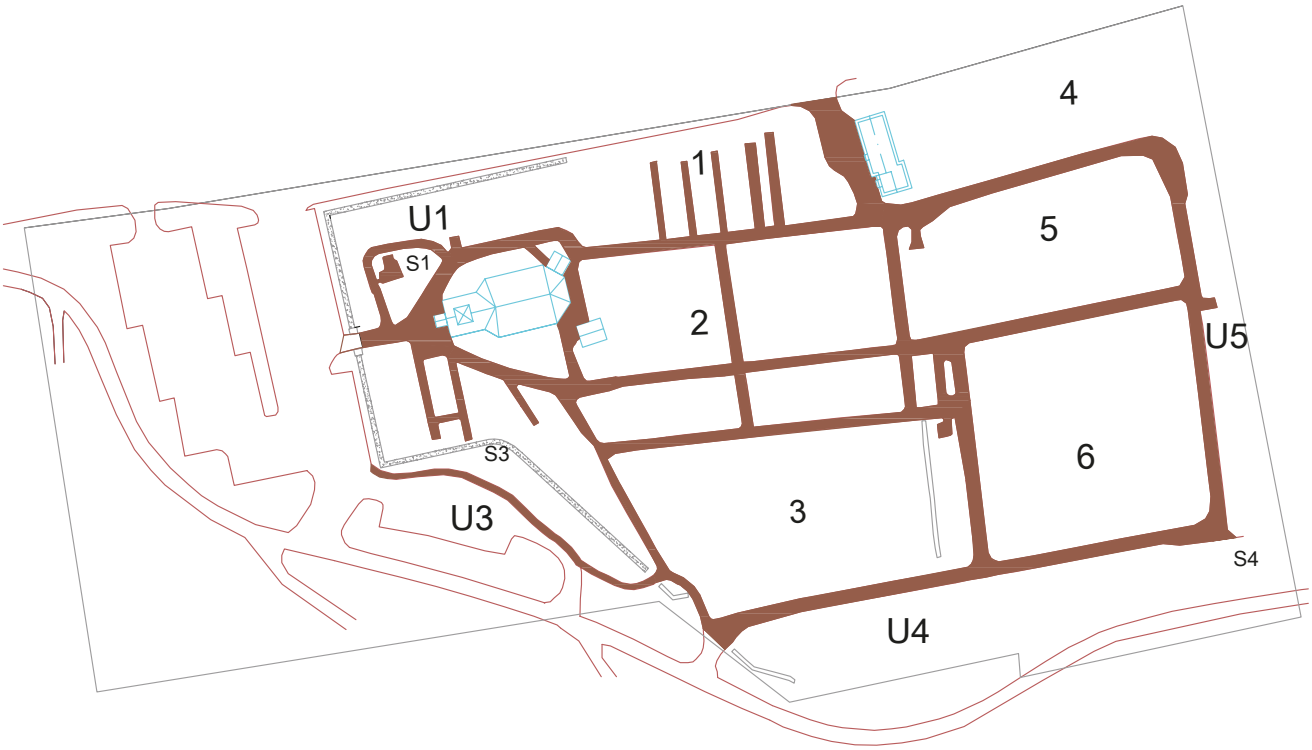

SUUNNITELMIEN JA HAKEMUSTEN TOIMITUS JA YHTEYSTIEDOT

Suunnitelma tai hakemus tulee toimittaa Helsingin seurakuntayhtymän lomakkeella – tai siitä tulee ilmetä tässä ohjeistuksessa mainitut tiedot (katso s.4). Lomakkeet ovat tulostettavissa seurakuntayhtymän internetsivustolta, osoitteesta:

www.helsinginseurakunnat.fi/muistomerkkiohjeet

Muistomerkkilupahakemukset ja muutoslupahakemukset voi toimittaa skannattuna sähköpostin liitteenä seuraaviin osoitteisiin:

Hietaniemi ja Kulosaari:	kiviluvat.hietahsrky@evl.fi
Honkanummi ja Östersundom:	kiviluvat.honkahsrky@evl.fi
Malmi:	kiviluvat.malmihsrky@evl.fi
Maunula:	kiviluvat.maunulahsrky@evl.fi

- ► Viestin otsikossa tulee olla vainajan nimi ja hautaosoite (=hautatunnus)
- ► Hakemukset voi toimittaa myös postitse
- ► Puutteellisesti täytettyä hakemusta ei käsitellä

HAUTAUSMAIDEN YHTEYSTIEDOT:

Hietaniemen hautausmaa Hietaniemenkatu 20, 00100 Helsinki Puh. 09 2340 2800 sähköposti: hietaniemi.hsrky@evl.fi **Kivilupavastaava:** Kappelityönjohtaja Rami Hooli Puh. 09 2340 2821	**Honkanummen hautausmaa** Vanha Porvoontie 225, 01380 Vantaa Puh. 09 2340 2900 Sähköposti: honkanummi.hsrky@evl.fi **Kivilupavastaava:** Kappelityönjohtaja Jyrki Heiskanen Puh. 09 2340 2937
Kulosaaren hautausmaa Leposaarentie, 00570 Helsinki Yhteydenotot: Hietaniemen toimistoon **Kivilupavastaava:** Kappelityönjohtaja Rami Hooli Puh. 09 2340 2821	**Maunulan uurnalehto** Pirkkolantie 22, 00630 Helsinki Puh. 09 2340 2950 Sähköposti: maunula.hsrky@evl.fi **Kivilupavastaava:** Erityisammattimies Mika Tervahauta Puh. 09 2340 2960
Malmin hautausmaa Malmin kalmistotie,00700 Helsinki Puh. 09 2340 2855 Sähköpostiosoite: malmi.hsrky@evl. i **Kivilupavastaava:** Työnjohtaja Orest Lazepka Puh. 09 2340 1180	**Östersundomin hautausmaa** Kappelintie 65, 00890 Helsinki Puh. 09 2340 4826 **Kivilupavastaava:** Jyrki Heiskanen (Honkanummi) Puh. 09 2340 2937

LAKI- JA SÄÄDÖSKOHDAT MUISTOMERKKIOHJEISTUKSEN TAUSTALLA

Kirkkolaki, 17 luku, 3 §: Hautaoikeuden haltija

Hautaoikeuden haltija edustaa niitä, joita voidaan haudata hautaan, sekä käyttää puhevaltaa hautaa koskevissa asioissa siten kuin hautaustoimilaissa sekä tässä laissa ja sen nojalla säädetään tai määrätään. Hautaoikeuden haltijasta ja siitä keitä hautaan voidaan haudata, sovitaan hautaa luovutettaessa. Jos sopimusta ei ole tehty vuoden kuluessa haudan luovutuspäivästä tai jos tehtyä sopimusta ei voida olosuhteiden muuttumisen johdosta noudattaa, hautaoikeuden haltijaksi tulee vainajan leski tai, milloin leskeä ei ole taikka hänkin on kuollut, ensimmäiseksi hautaan haudatun vainajan lähimmät perilliset. Jos heitä on useita, heidän on valittava hautaoikeuden haltija edustamaan heitä hautaa koskevissa asioissa. Hautaoikeuden uudesta haltijasta on ilmoitettava hautaustoimesta vastaavalle seurakunnan viranomaiselle.Jos ensimmäiseksi hautaan haudatun vainajan lähimmät perilliset eivät ole voineet sopia hautaoikeuden uudesta haltijasta, kirkkoneuvosto voi määrätä hautaoikeuden haltijan ja antaa etusijan paikkakunnalla asuvalle tai sille, joka on huolehtinut haudan hoidosta.

Kirkkolaki, 17 luku 5 §: Haudan hoito

Haudat on pidettävä hautausmaan arvoa vastaavasti hoidettuina. Haudan hoidosta vastaa hautaoikeuden haltija. Kirkkovaltuusto voi kuitenkin päättää, että seurakunnan kustannuksella huolehditaan hautausmaalla tai sen osalla olevien hautojen perushoidosta. Milloin hautausmaalle on haudattu vainaja, jonka muiston vaalimista on pidettävä seurakunnan kannalta tärkeänä, kirkkovaltuusto voi päättää, että hauta hoidetaan seurakunnan kustannuksella. Seurakunta voi sopia hautaoikeuden haltijan kanssa, että seurakunta ottaa korvauksesta määräajaksi vastuun haudan hoidosta. Seurakunta voi tehdä sopimuksia hautojen hoidosta myös siten, että hoitokorvaukset sijoitetaan erityiseen hautainhoitorahastoon, jonka varoilla kyseiset haudat hoidetaan. Jos haudan hoito on olennaisesti laiminlyöty, kirkkoneuvosto voi velvoittaa hautaoikeuden haltijan kunnostamaan haudan vuoden määräajassa siitä, kun päätös on annettu hänelle tiedoksi. Jollei hän sitä tee, kirkkoneuvosto voi julistaa hautaoikeuden menetetyksi. Päätöksestä on tiedotettava 24 luvun 11 §:n 1 momentissa säädetyllä tavalla. Milloin hautaoikeuden haltijasta tai hänen olinpaikastaan ei saada tietoa, ilmoitus 3 momentissa tarkoitetusta tai hautaustoimilain 14 §:n 3 momentissa tarkoitetusta tai muusta hautaa koskevasta päätöksestä tai ilmoituksesta on pantava tiedoksi haudalle. Päätöksestä tai ilmoituksesta on lisäksi kuulutettava paikkakunnalla yleisesti leviävässä sanomalehdessä.

Hautaustoimilaki, 5 luku, 14 §: Hautamuistomerkit

Hautaoikeuden haltija päättää haudalle sijoitettavista hautakivistä ja muista muistomerkeistä. Muistomerkin tulee olla hautausmaan yleiskuvaan sopiva eikä se saa loukata vainajan muistoa tai hautausmaan arvokkuutta. Muistomerkin hyväksyy hautausmaan ylläpitäjä. Haudalle sijoitettua muistomerkkiä ei saa poistaa ilman hautausmaanylläpitäjän suostumusta. Hautaoikeuden lakattua hautausmaan ylläpitäjän tulee tarjota hautaoikeuden haltijalle mahdollisuus poistaa hautamuistomerkki, jollei hautausmaan ylläpitäjä erityisestä syystä päätä pitää muistomerkistä huolta hautaoikeuden lakkaamisen jälkeen. Jos hautamuistomerkkiä ei ole poistettu kuuden kuukauden kuluessa siitä, kun hautaoikeuden haltijalle on varattu tilaisuus sen poistamiseen, hautamuistomerkki siirtyy hautausmaan ylläpitäjälle vastikkeetta.

Helsingin seurakuntayhtymän Hautaustoimen ohjesääntö 14 §: Hautamuistomerkit

Kaikista haudalle asennettavista muistomerkeistä on toimitettava suunnitelma kyseiselle hautausmaalle. Jos muistomerkki ei ole hautausmaan käyttösuunnitelman tai yhteisen kirkkoneuvoston hyväksymien muistomerkkiohjeiden mukainen, tulee suunnitelma hyväksyttää hautausmaan esimiehellä tai hautaustoimenpäälliköllä ennen muistomerkin valmistamista. Sama menettely koskee vanhan muistomerkin muuttamista, pysyvää poistamista, uuden muistomerkin tuomista aiemmin lunastetulle haudalle sekä muita haudalle asetettavia rakennelmia. Muistomerkin pystyttämisen ajankohdasta on sovittava etukäteen hautausmaan esimiehen kanssa. Haudalle asetettava muistomerkki on sijoitettava haudan rajojen sisäpuolelle. Muistomerkki on asennettava siten, ettei kaatumisen tai vieremän vaaraa ole. Hautamuistomerkin tulee olla hautausmaalle tuotaessa valmiiksi tehty eikä se saa olla hautausmaalla paikoilleen asentamattomana kauemmin kuin työn suoritus vaatii. Viereisten hautojen vahingoittamista on vältettävä. Hautamuistomerkin asettaminen on sallittu vain sulan maan aikana. Työn päätyttyä on hauta heti siistittävä. Jos viereistä hautaa tai sillä olevaa muistomerkkiä tai rakennelmia on vahingoitettu, vahingon aiheuttajan on se heti korjattava. Ajoneuvoilla rikotut nurmikot, muu vahinko tai seurakuntayhtymälle jääneet siistimistyöt veloitetaan vahingon aiheuttajalta tai laiminlyöjältä. Seurakuntayhtymä korjaa tai oikaisee vain sellaisen hautamuistomerkin, jonka vaurioituminen johtuu seurakuntayhtymän toimenpiteestä tai laiminlyönnistä. Hautausmaan esimiehellä on oikeus kuljetuttaa pois paikoilleen asettamatta jätetyt hautamuistomerkit tai muut laitteet. Työstä aiheutuvat kustannukset veloitetaan laiminlyöjältä. Haudan reunustaminen aidalla, kiveyksellä tai muuten on kielletty, jollei hautausmaan käyttösuunnitelma sitä salli. Määräysten vastaisesti asetettu muistomerkki on hautausmaan esimiehen kehotuksesta viipymättä korjattava tai poistettava. Hautausmaan esimies voi määrätä haudalta poistettaviksi asiaankuulumattomat aidat, puut, pensaat ja muut kasvit. Hautaoikeuden päättyessä on hautamuistomerkkien osalta voimassa mitä siitä erikseen säädetään.

SANASTOA

Hautaoikeuden haltija

Hautaoikeuden haltija edustaa vainajan/vainajien oikeudenomistajia ja niitä, jotka voivat tulla hautaan haudatuiksi; hän myös vastaa haudan hoidosta. Hautaoikeuden haltijaksi voidaan määrätä muukin kuin lähin omainen. Kts. lisätiedot: kirkkolaki 17.luku 3 §.

Hautaoikeuden päättyminen

Hautaoikeus lakkaa, kun määräaika mahdollisine pidennyksineen on kulunut loppuun, tai kun hautaoikeus on julistettu menetetyksi tai kun oikeudenhaltijat ovat luovuttaneet hautaoikeuden takaisin. Hautaoikeus voi olla voimassa vain niin kauan, kun hauta on rauhoitetun hautausmaan osana.

Hautaustoimen ohjesääntö

Ohjekokoelma, jossa kerrotaan tarkemmat määräykset haudoista, hautakirjanpidosta, hautaoikeuden haltijan oikeuksista ja velvollisuuksista, sekä määräykset haudan hoidolle asetettavista vaatimuksista, muistomerkkien hyväksymisestä ja hautausmaalla noudatettavasta järjestyksestä. Kyseinen ohjesääntö on kirkkohallituksen seurakunnille antamia yleisohjeita, joita seurakuntien tulee mahdollisuuksien mukaan noudattaa hautaustoimilaissa, kirkkolaissa, kirkkojärjestyksessä sekä muissa laeissa ja asetuksissa olevien säännöksien lisäksi. Kirkkovaltuusto hyväksyy ja tuomiokapituli vahvistaa hautaustoimen ohjesäännön.

Hautausmaakaava

Hautausmaan sisäinen kaava, joka osoittaa hautausmaan rajat, sen liikennejärjestelyt, eri toimintojen sijoitukset sekä jakaa hauta-alueet sopiviin yksiköihin. Kaavaan sisältyy mm. selvitystä hautausmaan kuivatus- ja vesihuoltojärjestelystä sekä käytävien, hauta-alueiden ja rakennusten sijainti.

Hautausmaan käyttösuunnitelma

Käyttösuunnitelma on hautausmaakaavan sanallinen selitys; siihen sisältyy mm. määräyksiä hautausmaan alueiden käyttötavasta ja käyttötarkoituksesta. Suunnitelmassa selostetaan sekä kokonaisuutta että yksityiskohtia kuten hautojen mitoitusta, hautaoikeuksien hallinta-aikoja, muistomerkkeihin liittyviä määräyksiä ja rajoituksia. Siinä myös selvitetään, kuka huolehtii haudoista sekä millaisia poikkeuksia näihin sääntöihin voi olla. Käyttösuunnitelmassa otetaan huomioon eri aikoina perustettujen hautausmaan osien ominaispiirteiden säilyttäminen.

Lyhtykehys

Kehys, joka asennetaan taulukiveen kiven valmistusvaiheessa läpijyrsittyyn samanmuotoiseen koloon. Kehyksessä on tavallisesti toisella puolella kiinteä ikkuna ja toisella puolella saranoillaan aukeava lasiluukku, josta käsin voi asettaa sisälle lyhdyn.

Muistolehto

Arkku- tai tavallisesti tuhka-alue, jonne vainaja kätketään hautasijaa merkitsemättä. Tuhka voidaan haudata alueen käyttösuunnitelmasta riippuen uurnassa tai ilman uurnaa. Hautapaikkaa ei anneta omaisten tietoon. Muistolehdossa voi olla yhteismuistomerkki, johon haluttaessa kiinnitetään vainajan nimilaatta. Muistolehto voi olla myös anonyymi: so. vainajan nimiä ei silloin ole esillä.

Palkkialue

Käyttösuunnitelman mukaan hautausmaan ylläpitäjän alueelle asentama betoninen pohjakiviratkaisu, joka tekee tarpeettomaksi hautakiven alle sijoitettavan pohjakiven.

Pulpettikivi

Tavallisemmin pohjakivi tai pohjakiven ja taulukiven väliin asennettava lisäkappale, josta suorakulmaisen kappaleen yksi särmä on viistottu nimitilan aikaansaamiseksi / lisäämiseksi. Voi olla myös itsenäinen, makaava kivi.

Pohjakivi

(käytössä myös ”aluskivi”) Maahan perustettu kivi, jonka päälle muistomerkki asennetaan.

Perustus (pohjakiven-)

Pohjakiven perustus torjuu ja hidastaa roudan ja maan elämisen aiheuttamaa taulukiven tai pilarin vinoutumista tai kaatumista. Perustus tehdään (haudan tiivistämisen jälkeen) kaivantoon, johon asennetaan murskekerros, jonka päälle voidaan asentaa pohjakivi.

Reunakivihauta

Hauta, jonka ulkoreunoja kiertävät reunakivet; Helsingin seurakuntayhtymän hautausmailla nykyisin käytössä lähinnä alueilla, joilla käyttösuunnitelma edellyttää tai sallii reunakivet, nk. reunakivialueilla.

Sukuhauta

Aiemmin virallisesti käytössä ollut nimitys hautapaikasta, jonka hallintaoikeuden pystyi uusimaan; puhekielessä yhä nykyään käytettäessä tarkoitetaan tavallisesti arkku- tai uurnahautaa, johon on haudattu useampi samaan sukukaareen kuuluva henkilö, ja / tai johon hautaan on olemassa usealla saman suvun jäsenellä hautaoikeus.

Tappi; tapitus

Tappi on pohjakiven ja pystyyn asennettavan kiven väliin sidokseksi asennettava metallitanko. Tapin tarkoitus on estää pystykiveä liukumasta esim. märän tai liejuuntuneen pohjakiven päällä tai estää kiveä kaatumasta yllättäen, kiveen mm. vahingossa tartuttaessa. Molemmissa kivikappaleissa on poratut reiät, jotka ovat halkaisijaltaan n. 2 mm. tapin halkaisijaa suuremmat ja yhtä syvät. Tapin halkaisija on yleisesti 10mm. Tappi on pituudeltaan 1 cm vähemmän kuin reikien syvyys yhteensä. Helsingin seurakuntayhtymä suosittelee tappireikien yhteenlasketuksi syvyydeksi vähintään16cm ja tapin pituudeksi vähintään 15cm.

Taulukivi (myös: ”matkalaukku”-kivi)

Nimityksiä käytetään yleisimmästä suorakaiteenmuotoisesta pystykivityypistä.

Tyynykivi (eli makaava kivi)

Muistomerkki on asetettu vaakasuoraan maanpintaa vasten

Uurnahauta

Hauta, johon voidaan käyttösuunnitelman mukaisesti haudata uurnia tai tuhkia ilman uurnaa.

33

METALLIRISTIN ASENTAMINEN PALKILLE

Metallisen hautaristin voi asentaa palkille hautausmaakohtaisten ohjeiden mukaan.

Ennen ristin valmistamista hautausmaalla tulee hyväksyttää:

- risti ja sen suunnitelma kuvineen ja mittoineen. Maksimimitat löytyvät tämän ohjeistuksen hautausmaakohtaisesta mittataulukosta.
- asennustyö

Lupakäytännön tarkoitus on tarkistaa ristin mitat ja että sen kiinnitys sopii hautausmaan palkkiohjeisiin. Omainen hankkii itse ristin asennuksen.

Risti asennetaan maahan palkin taakse

- Noin 1/4 osaa rististä upotetaan maahan palkin taakse pystyssä pysymisen varmistamiseksi.
- Käytössä Malmin hautausmaalla.

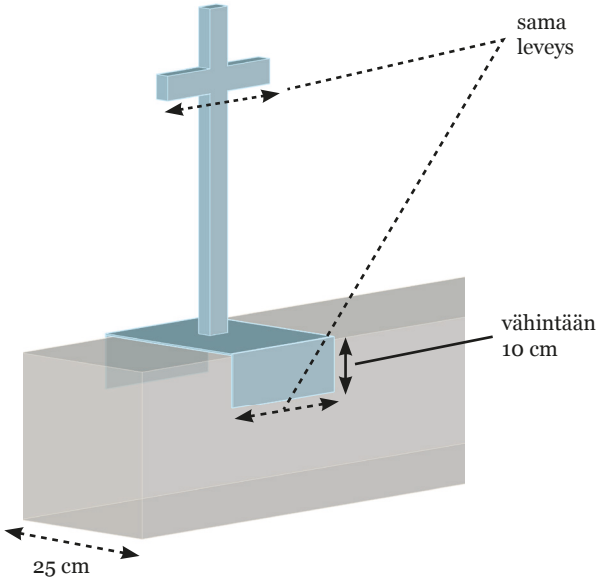

Risti asennetaan palkille

Metallinen hautaristi voidaan kiinnittää metalliseen profiiliin:

- Risti kiinnitetään profiiliin, joka on palkin syvyinen ja ristin poikkipuun levyinen.
- Profiilin tulee istua tiukasti palkin ympärille ja laskeutua vähintään 10 cm palkkia pitkin alaspäin.
- Käytössä Malmin hautausmaalla ja Maunulan uurnalehdossa

Metallinen hautaristi voidaan kiinnittää metallilevyyn jonka pohjassa on tappi:

- Risti kiinnitetään metallilevyyn, joka on palkin syvyinen ja ristin poikkipuun levyinen.
- Metallilevyn pohjassa on ko. palkkihaudan määräysten mukainen rosteritappi.
- Tappi asennetaan palkissa olevaan reikään ja risti seisoo palkilla metallilevyn päällä.
- Käytössä Maunulan uurnalehdossa

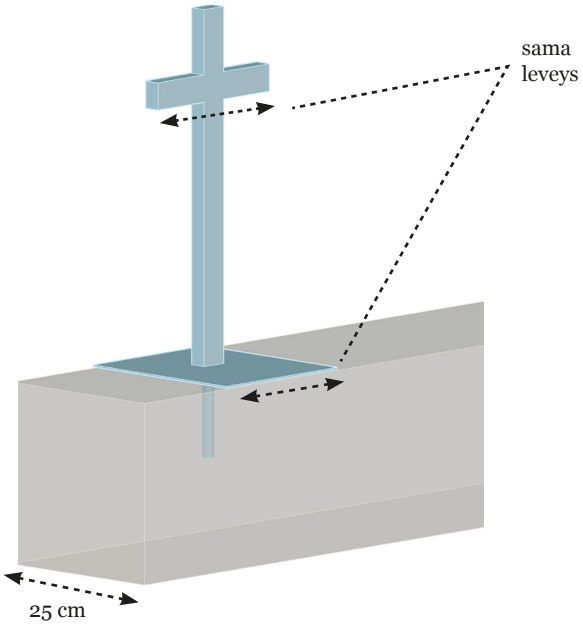

LUONNONKIVI HAUTAKIVEKSI

Hautakiveksi voidaan valita käsittelemätön luonnonkivi. Luonnonkivi on aina yksilö, joten sille ei voi antaa samanlaisia määrämittoja kuin tavalliselle hautakivelle.

Ennen mitään kivelle tehtäviä toimenpiteitä hautausmaalla tulee hyväksyttää:

- kivi ja sen suunnitelma kuvineen ja mittoineen. Maksimimitat löytyvät tämän ohjeistuksen hautausmaakohtaisesta mittataulukosta.
- pystytystyö

Lupakäytännön tarkoitus on tarkistaa kiven mitat ja että se painopisteensä puolesta pysyy luotettavasti ja turvallisesti pystyssä. Omainen hankkii itse kivelleen pystytyksen sekä kaiverruksen tai nimilaatat ja niiden kiinnityksen.

Palkittomat korttelit

- Pohjakiveä ei tarvita, vaan noin 1/3 kivestä upotetaan maahan pystyssä pysymisen varmistamiseksi.
- Mikäli halutaan käyttää pohjakiveä, luonnonkiven pohja tulee sahauttaa tasaiseksi ja kivi tulee tapittaa pohjakiveen hautausmaakohtaisen ohjeistuksen mukaan

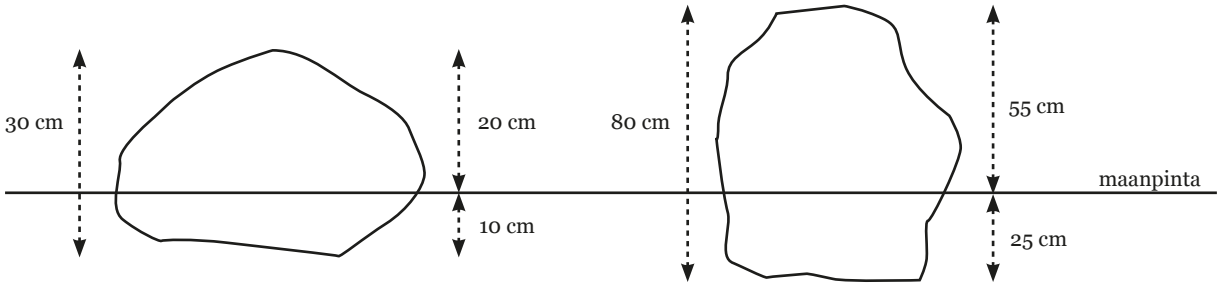

Luonnonkivi palkkikorttelissa

- Tulee noudattaa hautausmaakohtaisia asennusohjeita palkille asentamisesta esim. tapituksen suhteen.
- Kiven pohja tulee sahauttaa tasaiseksi.
- Kiven tulee olla muodoltaan ja painopisteeltään sellainen, että se pysyy pystyssä sahatun pohjansa varassa, eikä tarvitse esim. liimausta palkkiin.

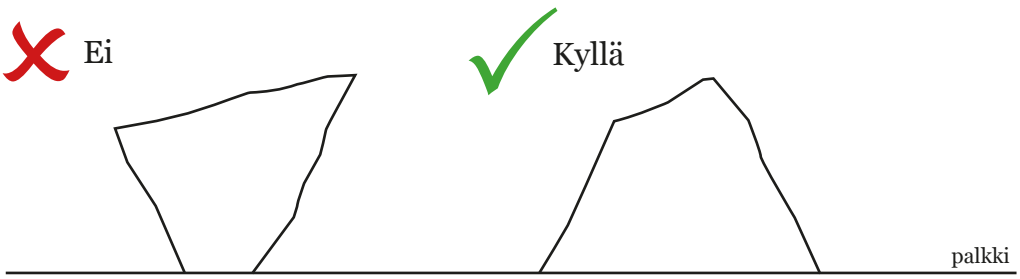

HIETANIEMEN HAUTAUSMAA KARTTA

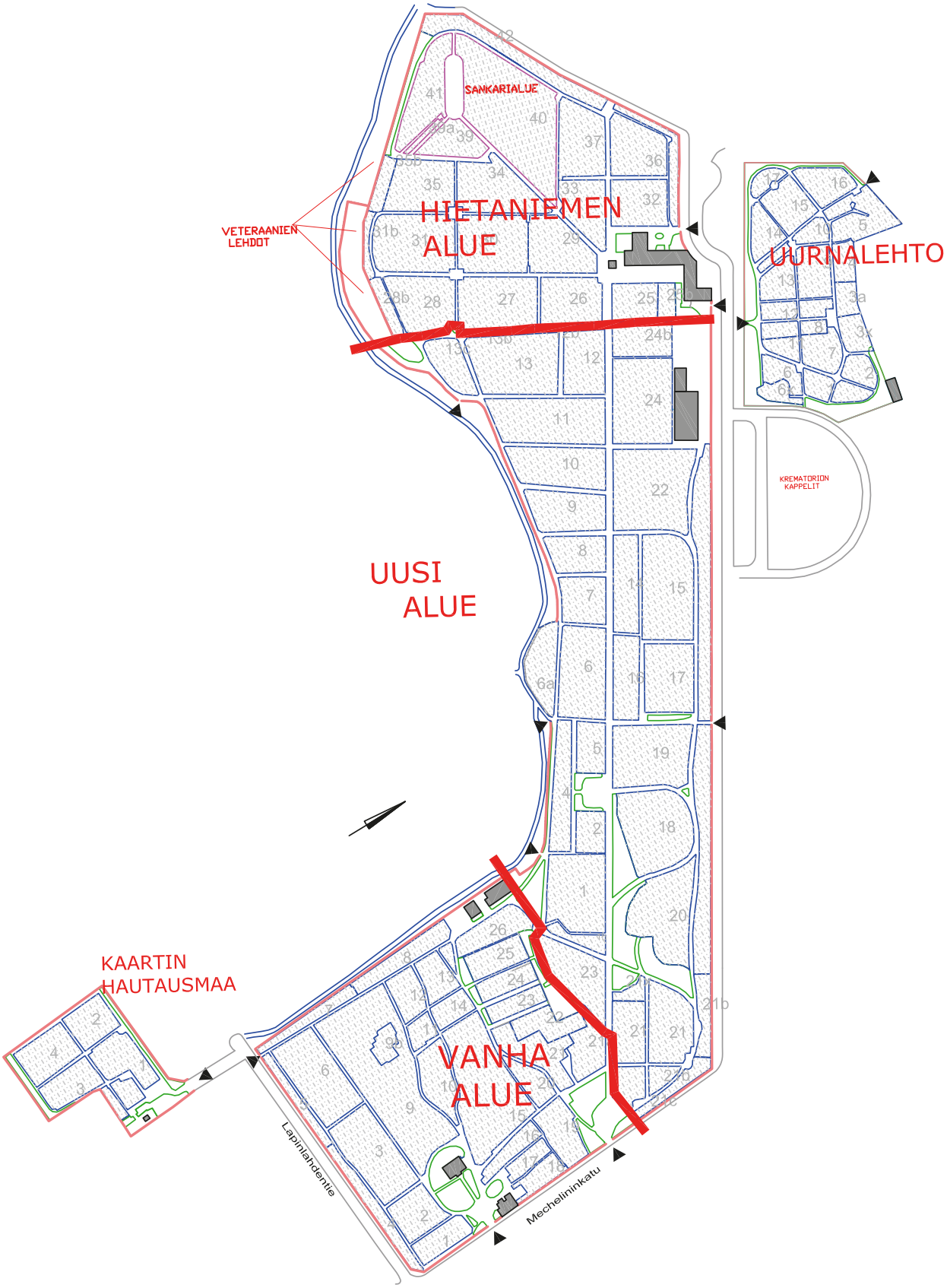

HONKANUMMEN HAUTAUSMAA KARTTA

MALMIN HAUTAUSMAA KARTTA

MAUNULAN UURNALEHTO KARTTA

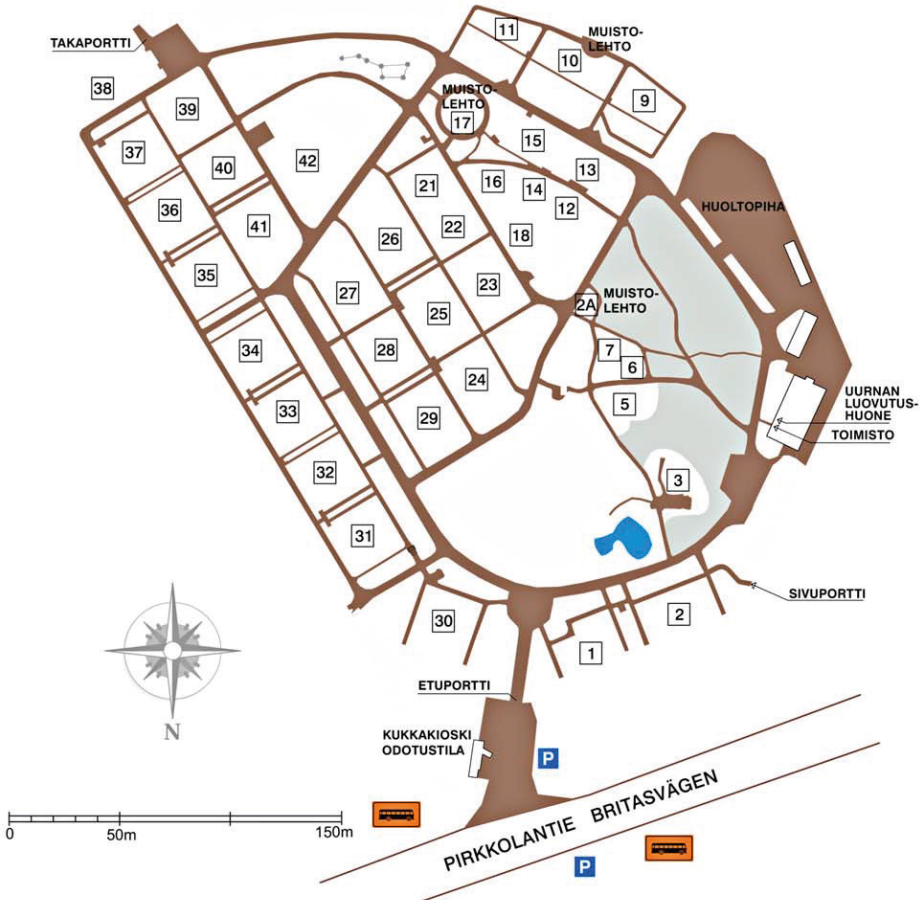

KULOSAAREN HAUTAUSMAA KARTTA

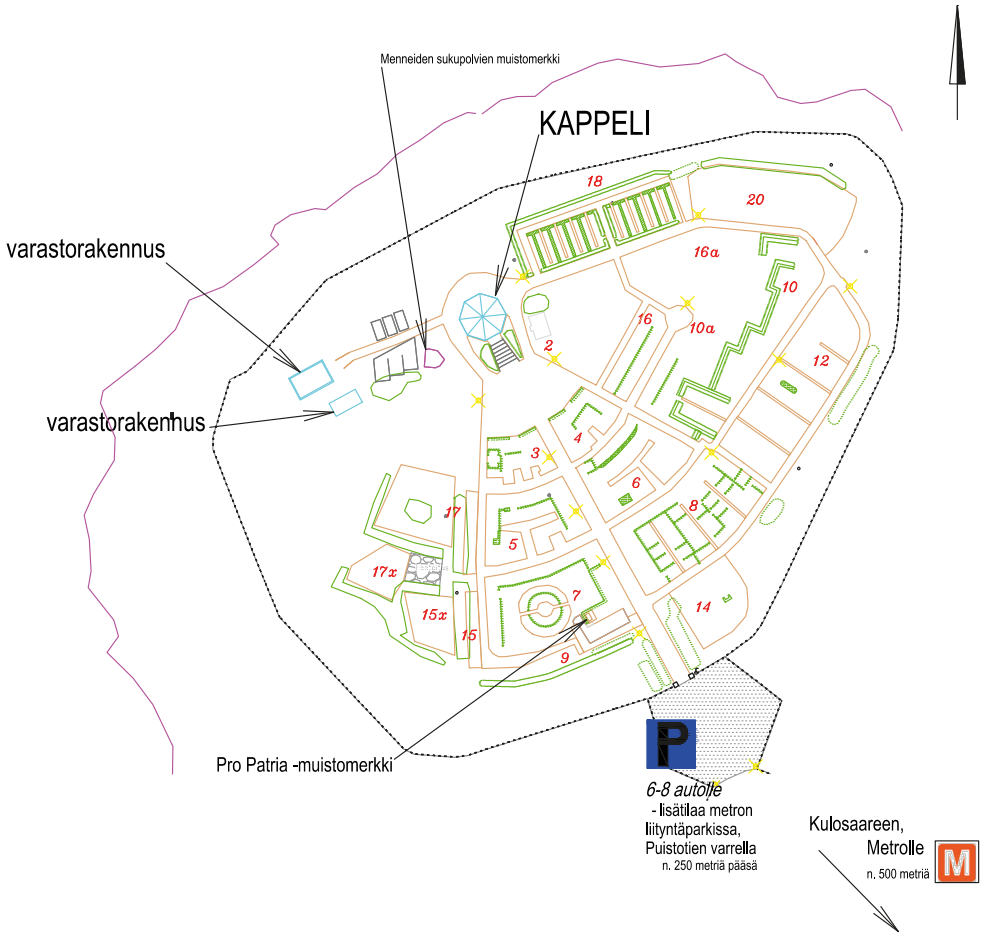

www.helsinginseurakunnat.fi/muistomerkkiohjeet